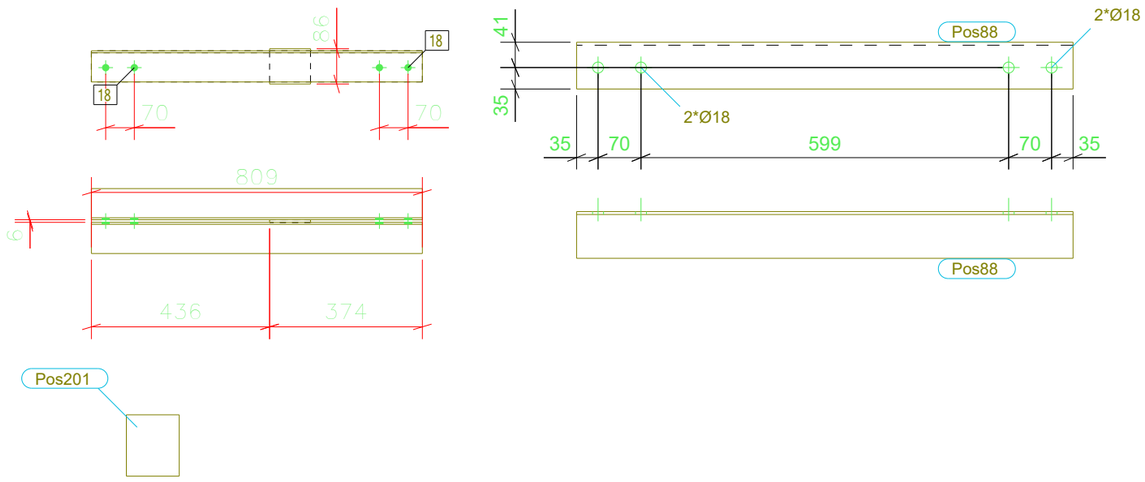

LISTA DE MATERIAL

POS	QTD	DESCRIÇÃO	COMP.(mm)	MATERIAL	PESO (kgf)		SUP. (m2)	NOTAS
					UNIT.	TOTAL		
CT32	1	CONTRAVENTOS			9.3	9.3	0.5	
Pos88	2	L76X4.8	809	A36	4.4	8.9	0.2	
Pos201	1	BL6X86	100	A36	0.4	0.4	0.0	
PESO TOTAL = 9.3kg				SUPERFICIE A TRATAR: 0.5 m^2				

REV.	DESCRIÇÃO	DATA	EXEC.	VERIF.	APROV.

TRIBUNAL DE CONTAS DO ESTADO DE GOIÁS
GOIANIA-GO
-

FERENGE
Soluções em Estruturas Metálicas

TITULO	CONTRAVENTAMENTO		
CONTRATO	SEDE DO TCE		
ENGENHEIRO RESP.	PAULO S.	ENVIADO	
Nº CONTRATO	PR21-09-20-392-R02	ESCALA 1:10 1:15	DIM. PRANCHA 420x297
DESENHO	[CT.32]	Nº REVISAO	